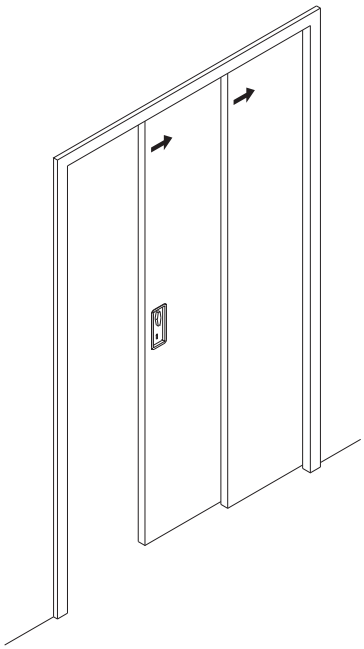

Ferramenta per lo scorrimento contemporaneo di 2–3 ante fino a 80 kg l'una o di 4 ante fino a 40 kg l'una.

Il prodotto

Abbinata alla collaudata tecnica HAWA-Junior 80/Z e alla ferramenta HAWA-Telescopic 80/2 risp. 80/3 consente di spostare due o tre ante contemporaneamente verso sinistra o verso destra.
L'esecuzione con il corredo HAWA-Telescopic 40/4 permette l'apertura simultanea di due ante scorrevoli a destra e a sinistra.

Tipico per HAWA-Telescopic 80/2 - 80/3 - 40/4

- Peso massimo per anta 80/2, 80/3: 80 kg
- Larghezza anta 80/2, 80/3: 500–1200 mm
- Spessore anta 80/2: 32–47 mm
- Spessore anta 80/3: 40–47 mm

- Peso massimo per anta 40/4: 40 kg
- Larghezza anta 40/4: 500–800 mm
- Spessore anta 40/4: 40–47 mm

- Offre tutti i pregi di qualità dei prodotti HAWA-Junior 80/Z
- Apertura telescopica di due o tre ante scorrevoli
- Apertura simmetrica di quattro ante scorrevoli
- Consente grandi aperture
- Cinghie dentate rinforzate con fibra di vetro: garantiscono alta resistenza allo strappo con minimo allungamento

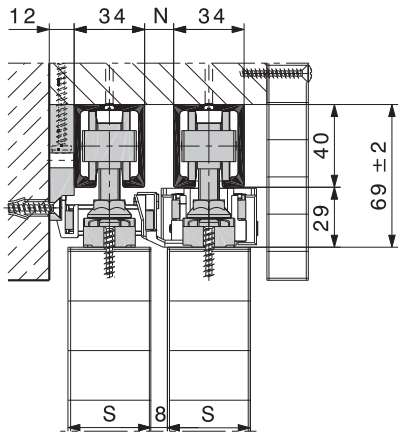

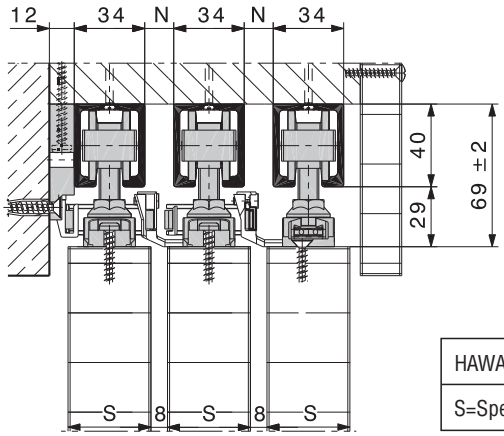

N = S - 26 mm

HAWA-Telescopic	80/2	80/3	40/4
S=Spessore anta	32–47 mm	40–47 mm	

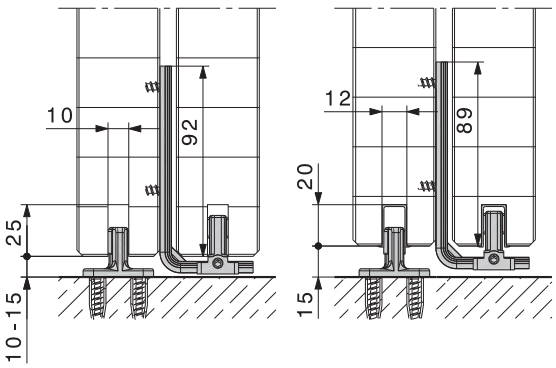

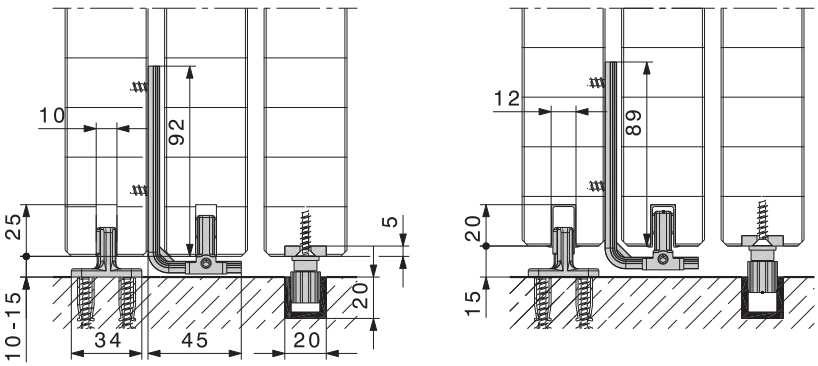

Calcolo larghezze porta scorrevole

P ≥ 75 mm

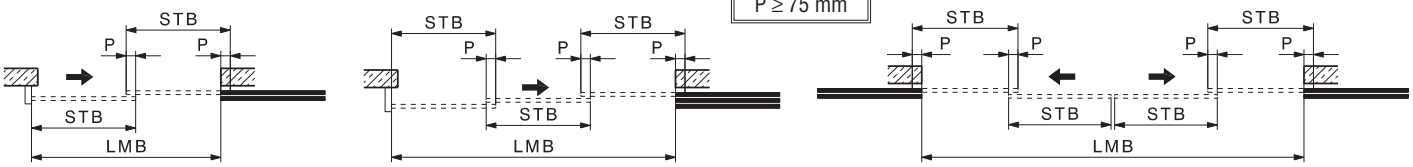

2 ante: $STB = \frac{(2 \times P) + LMB}{2}$

3 ante: $STB = \frac{(3 \times P) + LMB}{3}$

4 ante: $STB = \frac{(4 \times P) + LMB}{4}$

HAWA-Telescopic 80/2

	n.
HAWA-Telescopic 80/2, corredo parziale 2 ante, per larghezza porta 500–1200 mm	20657
Occorrono inoltre 2 corredi HAWA-Junior 80/Z	11705

Corredo parziale n. 20657 per HAWA-Telescopic 80/2 (2 ante)

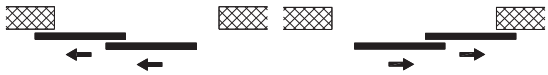

HAWA-Telescopic 80/3

	n.
HAWA-Telescopic 80/3, corredo parziale 3 ante, per larghezza porta 500–1200 mm	20765
Occorrono inoltre 3 corredi HAWA-Junior 80/Z	11705

Corredo parziale n. 20765 per HAWA-Telescopic 80/3 (3 ante)

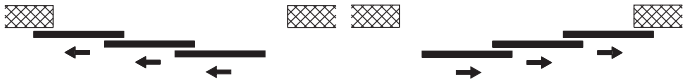

HAWA-Telescopic 40/4

	n.
HAWA-Telescopic 40/4, corredo parziale 4 ante, per larghezza porta 500–800 mm	20658
Occorrono inoltre 4 corredi HAWA-Junior 80/Z	11705

Corredo parziale n. 20658 per HAWA-Telescopic 40/4 (4 ante)

Corredi parziali, formati da

			20657	20765	20658	n.
	Trascinatore, largo		1	2	2	20141
	Carrucola, con piastra di fissaggio, lunga		1	2	2	20139
	Carrucola, con piastra di fissaggio, corta		1	2	2	20140
	Bloccacinghia per parete o soffitto, completo		1	1	2	20732
	Cinghia dentata nera, rinforzata con fibra di vetro	2,7 m	1	2	2	20208
		10 m	–	–	1	19668
	Piastrina di alloggiamento per trascinatore, larga		1	1	2	20246
	HAWA-Confort 120, in un pezzo, guida a pavimento senza gioco		1	1	2	16158
	Piastra guida con pezzo guida senza gioco, 14 mm		–	1	–	13325
	Trascinatore, stretto		–	1	–	20142
	Carrucola adatta per binario HAWA-Junior 80		–	–	2	20653
	Grappa cinghia dentata, per sistemi manuali		–	–	1	20352
	Trascinatore, regolabile lateralmente, per sistemi manuali		–	–	1	20353

Binari

Attenzione: le distanze tra i fori possono variare.		mm	n.
	Binario in alluminio anodizzato incolore, forato	1400	10189
		1600	10190
		1800	10191
		2000	10192
		2200	10193
		2500	10194
		3000	18532
		4000	18533
		6000	10186
		su misura	10188

Guide/Arresto porta a pavimento

			n.
	Guida, plastica nero, 1300 mm, set da 10 pezzi		14540
	Guida, alluminio anodizzato incolore, forata, 20 x 20 x 3 mm	6000 mm	14414
		su misura	14415
	Guida, ottone, forata, 20 x 20 x 3 mm	6000 mm	10240
		su misura	10242
	Arresto porta a pavimento con centraggio	cromato opaco	20773
		effett acciaio inox	21473
Per altri accessori vedere pagine 68–82.			

Dati per ordinazioni:

- Numero e tipo dei corredi parziali
- Numero corredi HAWA-Junior 80/Z
- Lunghezza binari

Progetto/Montaggio

Per il progetto e l'esecuzione servirsi delle istruzioni di montaggio n. 20660. (→ hawa.ch → Productfinder)

Con riserva di apportare modifiche tecniche