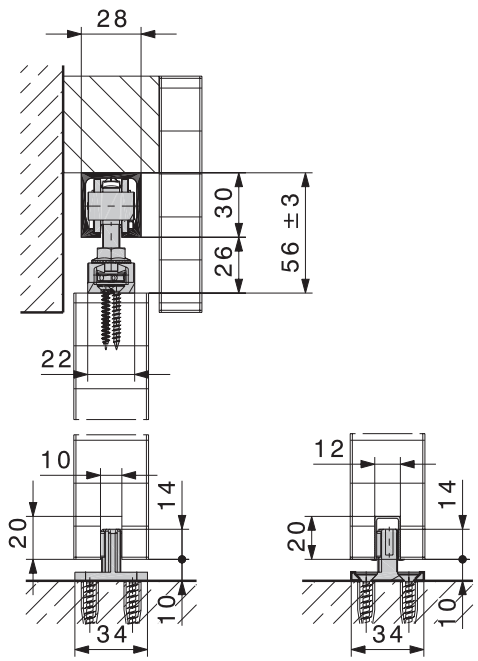

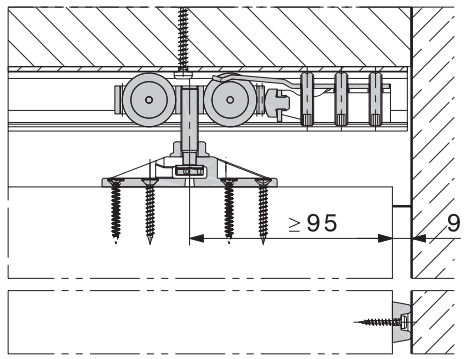

Montaggio

1. Montaggio con introduzione laterale. Attaccare e staccare le porte senza smontare una eventuale parete di copertura. La cornice deve essere mobile.
2. Montaggio dal frontale.

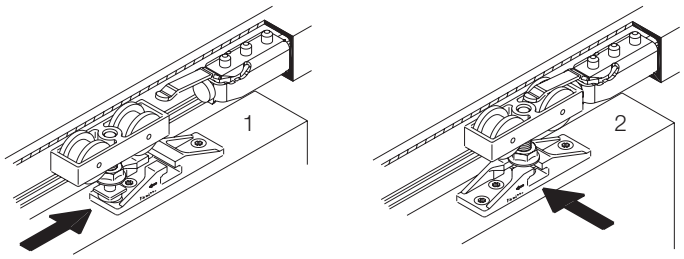

Accessori

		n.
	Guida, plastica nero RAL 9005, 1300 mm, set da 10 pezzi	14540
	Copriforo per rotaia, plastica grigio antracite RAL 7016	20901
	Arresto porta a pavimento	20773
Per altri pezzi complementari vedere pagine 56 - 68.		

Le ferramenta HAWA-Junior possono essere usate anche per porte scorrevoli in vetro o metallo. Se ne richieda la documentazione

Ferramenta per porte scorrevoli in legno pesanti fino a 40 kg.

Il prodotto

La HAWA-Junior 40/Z è una ferramenta sperimentata con sospensione a due vie per porte scorrevoli in legno pesanti fino a 40 kg. La sospensione a due vie permette di agganciare e sganciare le porte in due modi diversi.

Tipico per HAWA-Junior 40/Z

- Sospensione a due vie
- Silenziosità
- Regolazione laterale e in altezza (± 3 mm)
- Paracolpi da rotaia con molla regolabile

Corredi di ferramenta per 1 porta scorrevole, senza rotaia

	n.
HAWA-Junior 40/Z	11712
Per porte a due battenti bisogna ordinare due corredi per porte a 1 battente.	

Corredo formato da

		pezzi	n.
	Carrello a 2 rulli M8 in plastica	2	10420
	Sospensione a due vie con bullone di sospensione M8, controdadi e viti di fissaggio	2	10488
	Paracolpi da rotaia con molla regolabile	1	10640
	Paracolpi in gomma da avvitare	1	10629
	Guida da pavimento senza gioco, plastica nero, larghezza scanalatura 10 mm	1	14427
	Spina per regolazione in altezza	1	10795

Rotaie

Attenzione: le distanze tra i fori possono variare.		mm	n.
	Rotaie in alluminio anodizzate incolori, forate	1400	10213
		1600	10214
		1800	10215
		2000	10216
		3000	18530
		4000	18531
		6000	10211
		su misura	10217

Progetto/Esecuzione

Per il progetto e l'esecuzione servirsi delle istruzioni di montaggio n. 17689.

Con riserva di apportare modifiche tecniche