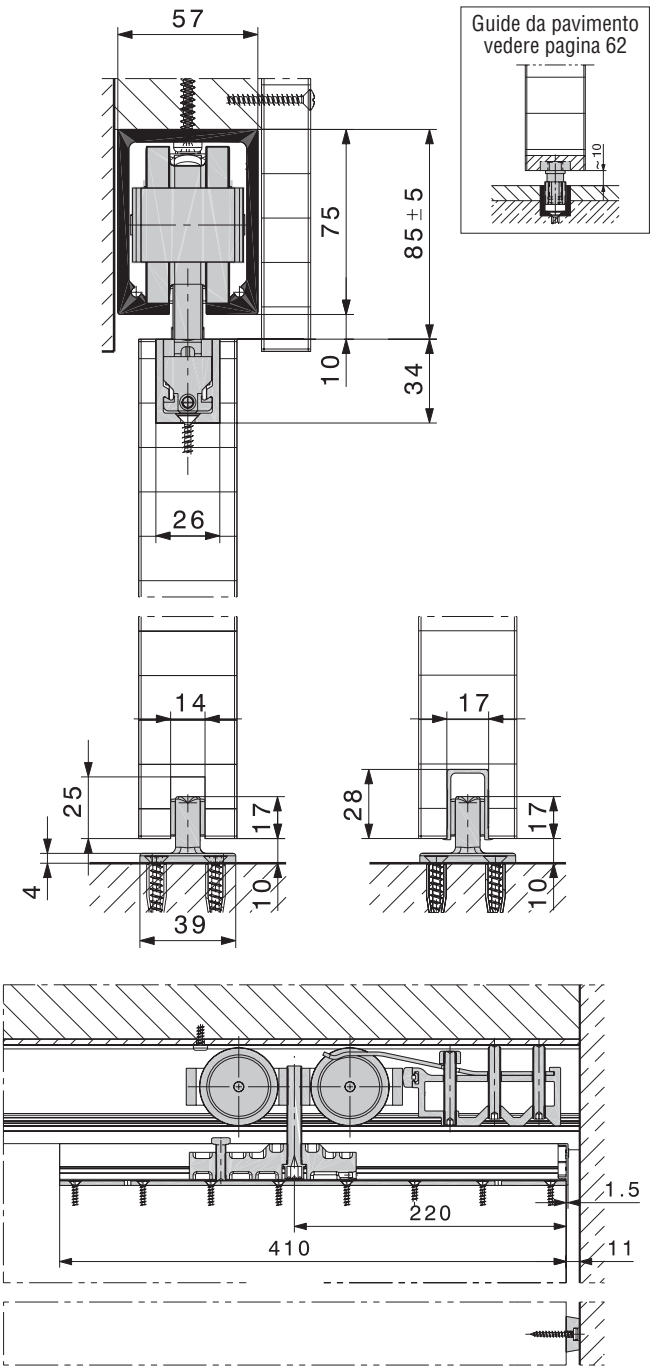


## *Ferramenta per porte scorrevoli in legno pesanti fino a 250 kg, ingombro minimo in altezza.*

### Il prodotto

La HAWA-Junior 250/B è una ferramenta con sospensione a profilo portante con ingombro in altezza ridotto, per porte scorrevoli in legno pesanti fino a 250 kg.

### Tipico per HAWA-Junior 250/B

- Sospensione con profilo portante
- Ingombro minimo in altezza
- Silenziosità
- Regolazione in altezza (± 5 mm)
- Paracolpi da rotaia con ritenuta regolabile

### Corredo di ferramenta per 1 porta scorrevole, senza rotaia

| | n. |
|---|---|
| HAWA-Junior 250/B | 21001 |
| Per porte a due battenti bisogna ordinare due corredi per porte a 1 battente. | |

### Corredo formato da

| | | pezzi | n. |
|---|---|---|---|
| | Carrello a 2 rulli M12 in plastica | 2 | 20731 |
| | Profilo portante 410 mm, con slitte di sospensione, M12 | 2 | 21005 |
| | Copriforo per profilo portante, plastica grigio antracite RAL 7016 | 2 | 20907 |
| | Paracolpi da rotaia con ritenuta regolabile | 1 | 20995 |
| | Paracolpi in gomma da avvitare | 1 | 13114 |
| | Guida da pavimento senza gioco, plastica nero larghezza scanalatura 14 mm | 1 | 14711 |
| | Chiave per dado d'arresto per sospensione | 1 | 14861 |

### Rotaie

| Attenzione: le distanze tra i fori possono variare. | | mm | n. |
|---|---|---|---|
| | Rotaie in alluminio anodizzate incolori, forate | 4000 | 20988 |
| | | 6000 | 20612 |
| | | su misura | 20990 |
| | Spine di collegamento per rotaie, set da 2 pezzi | | 21347 |

### Accessori

| | | n. |
|---|---|---|
| | Guida, plastica nero RAL 9005, 3000 mm, set da 5 pezzi | 14963 |
| Per altri pezzi complementari vedere pagine 56 - 68. | | |

### Profili portanti

| | | mm | n. |
|---|---|---|---|
| | Profili portante in metallo leggero anodizzati incolori, forati | 6500 | 10346 |
| | | su misura | 10347 |
| Per una migliore ripartizione del peso della porta consigliamo l'uso di un profilo portante continuo per porte scorrevoli pesanti. | | | |

### Progetto/Esecuzione

Per il progetto e l'esecuzione servirsi delle istruzioni di montaggio n. 17689.

Con riserva di apportare modifiche tecniche