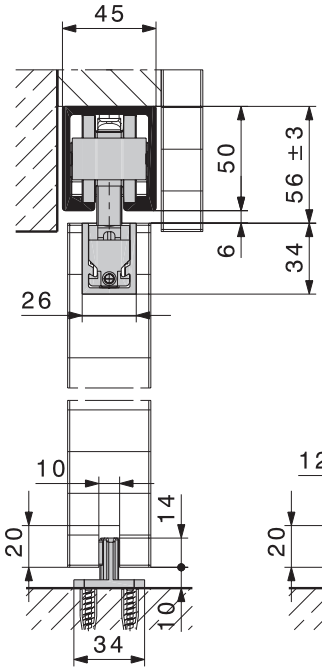

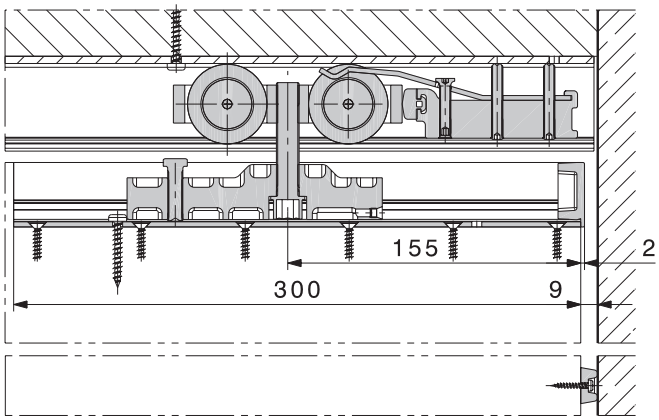

Ferramenta per porte scorrevoli in legno pesanti fino a 120 kg, ingombro minimo in altezza.

Il prodotto

La HAWA-Junior 120/B è una ferramenta con sospensione a profilo portante con ingombro in altezza ridotto, per porte scorrevoli in legno pesanti fino a 120 kg.

Tipico per HAWA-Junior 120/B

- Sospensione con profilo portante
- Ingombro minimo in altezza
- Silenziosità
- Regolazione in altezza (± 3 mm)
- Paracolpi da rotaia con ritenuta regolabile
- Fissaggio laterale dei carrelli per porte correnti nel soffitto

Corredo di ferramenta per 1 porta scorrevole, senza rotaia

	n.
HAWA-Junior 120/B	14936
Per porte a due battenti bisogna ordinare due corredi per porte a 1 battente.	

Corredo formato da

		pezzi	n.
	Carrello a 2 rulli M12 in plastica	2	14857
	Profilo portante con slitte di sospensione, M12	2	14934
	Copriforo per profilo portante, plastica grigio antracite RAL 7016	2	20907
	Paracolpi da rotaia con ritenuta regolabile	1	14858
	Paracolpi in gomma da avvitare	1	10629
	Guida da pavimento senza gioco, plastica nero, larghezza scanalatura 10 mm	1	14427
	Chiave per dado d'arresto per sospensione	1	14861

Rotaie

Attenzione: le distanze tra i fori possono variare.		mm	n.
	Rotaie in alluminio anodizzate incolori, forate	2500	14866
		3000	14867
		4000	14868
		6000	14869
		su misura	14871

Accessori

		n.
	Cuneo di montaggio HAWA, per porte correnti nel soffitto. Corredo per 1 porta scorrevole (Vedi disegno di montaggio a pagina 60)	15770
	Guida, plastica nero RAL 9005, 1300 mm, set da 10 pezzi	14540
	Copriforo per rotaia, plastica grigio antracite RAL 7016	20905
	Arresto porta a pavimento	20773
Per altri pezzi complementari vedere pagine 56 - 68.		

Set di montaggio per HAWA-Adapto 80-120

	mm	n.
Set di montaggio HAWA-Adapto 80-120	a 2500	20232
Il sistema ad incassamento HAWA-Adapto consente di ospitare le rotaie HAWA-Junior 80 e 120 nel soffitto di cemento. Per i dettagli vedi pagina 56.	2600 a 4000	20233
	4100 a 6000	20234

Progetto/Esecuzione

Per il progetto e l'esecuzione servirsi delle istruzioni di montaggio n. 17689.

Le ferramenta HAWA-Junior possono essere usate anche per porte scorrevoli in vetro o metallo. Se ne richieda la documentazione relativa.